ВАКУУМ ПОМПИ С ВОДЕН ПРЪСТЕН
LIQUID RING VACUUM PUMPS

Технически параметри 50Hz
Technical data 50 Hz

гр. Видин, п.к. 3700, ул. "Цар Симеон Велики" 136
тел: 094/606 154 | факс: 094/624 154 | моб: 0888 727 789
info@turbo-cb.com | office@turbo-cb.com | http://turbo-cb.com
Turbo-C Ltd, 3700 Vidin, Bulgaria, 136 Tsar Simeon Veliki Str.
tel +359 94 606154 | mobile +359 888727789

Технически параметри 50Hz — Technical data 50 Hz
Вакуум помпи с воден пръстен — Liquid ring vacuum pumps

Работни граници: Транспортираните газове и течности трябва да са незапалими, химически неактивни и да не съдържат химически примеси; Номинален дебит - 6 л/сек; 12 л/сек; 40 л/сек и 60 л/сек. Максималният вакуум при дебит 0 варира от 8.5 до 9.5 м при различните типоразмери помпи;	Operating limits: Transported gases and liquids must be non-flammable, chemically inactive and should not contain chemical impurities; Rated flow - 6 l /s; 12 l /s; 40 l /sec and 60 l / sec. The maximum vacuum at a rate of 0 varies from 8.5 to 9.5 m at various pump types;
Приложение: За изсмукване на въздух от тялото и тръбопровода на помпите преди тяхното пускане; За създаване и поддържане на съществуващ вакуум в различни инсталации;	Application: Suction of air from the body and pipeline pumps before their release; To create and maintain the existing vacuum in different installations;
Уплътнение на вала: за типоразмери 6ВП, 12 ВП и 40 ВП-салникова набивка; за типоразмер 60 ВП- двустъпална помпа-механично челно уплътнение;	Shaft seal: for pump sizes 6VP; 12VP and 40 VP-soft packing; for pump size 60 VP - double-stage pump-mechanical seal;
Материали: Охлаждането и уплътнението на салника се осъществява чрез водата под налягане от водния пръстен на вакуумната помпа; Основните детайли са изработени от сив чугун Сч20; Работно колело- чугун или бронз; Вал-стомана 45; Електродвигатели, трифазни 380 V, честота 50 Hz, 2900 об/мин/ 1450 об/мин , IP 54(IP55), клас на енергийна ефективност IE1; IE2; IE3	Materials: The cooling and sealing of the gasket is achieved by water pressure of the water ring; Major parts are made of cast iron GG 20; Impeller-cast iron/ bronze, shaft - steel-45; Motors, three-phase 380 V, frequency 50 Hz; 2900 rpm / min / 1450 rpm / min; IP 54 (IP55), energy efficiency class IE1; IE2; IE3

Вакуум Помпа тип	Дебит	Вакуум		Абсолютно налягане		Мощност	
	Q	Hv	Hvmax Q=0	Ps	Psmax Q=0	P	n
	l/s	m	m	mbar	mbar	kW	min^{-1}
6VP	6	6	9,5	400	50	1,1	2900
12VP	12	6,5	8,5	350	150	3	1450
40VP	40	7	9,45	300	55	5,5	1450
60VP	60	6	9,5	400	50	13	1450

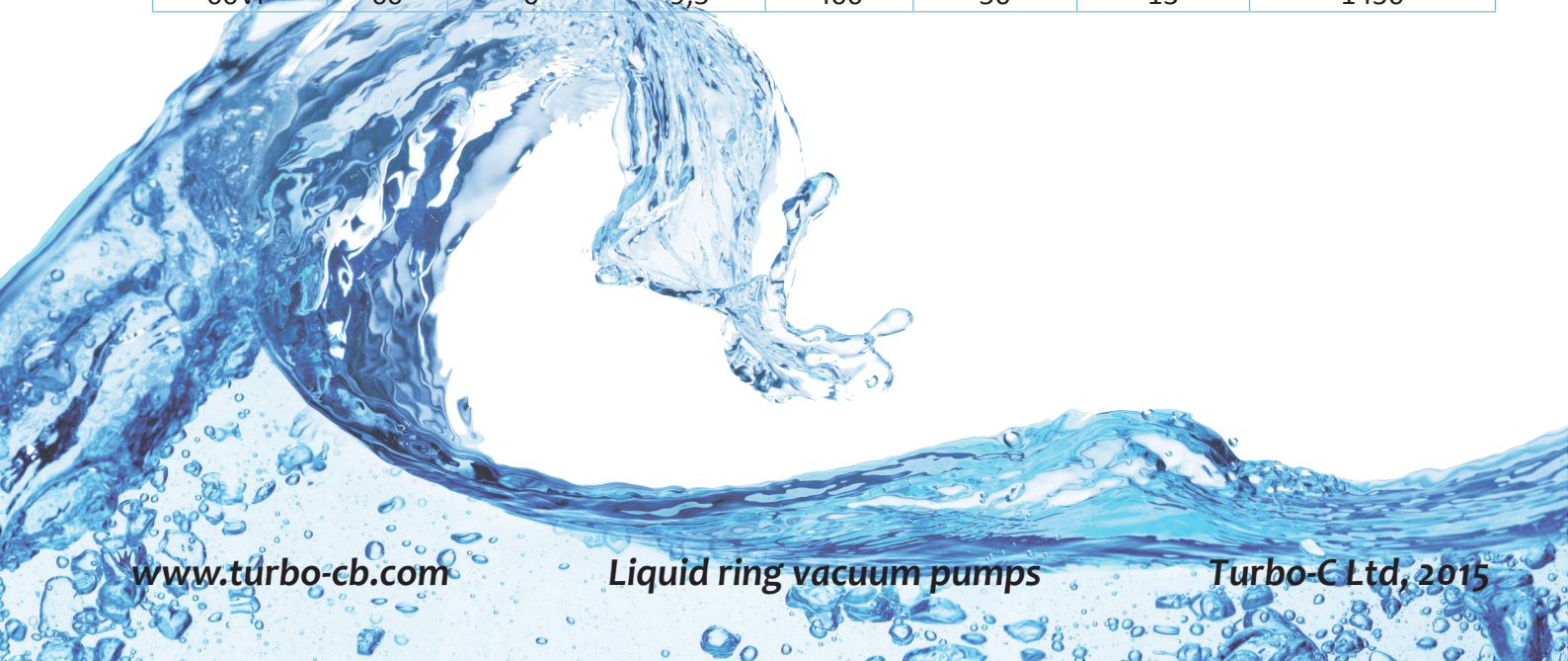

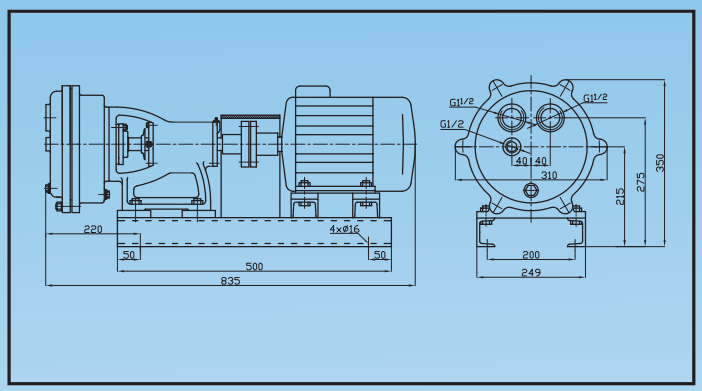

12ВП/ 12VP

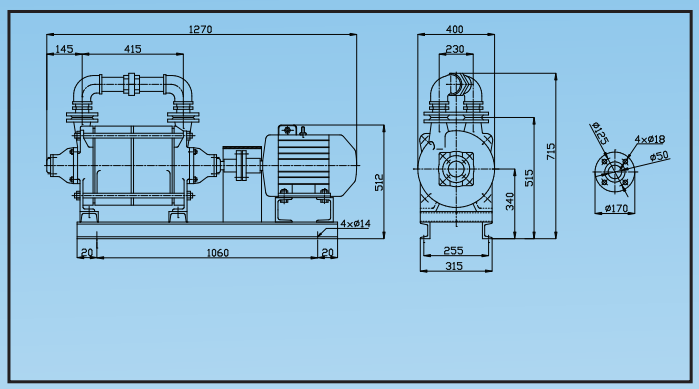

60ВП/ 60VP

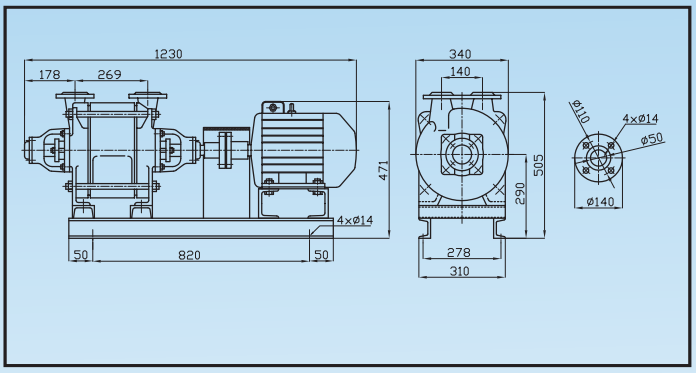

40ВП/ 40VP

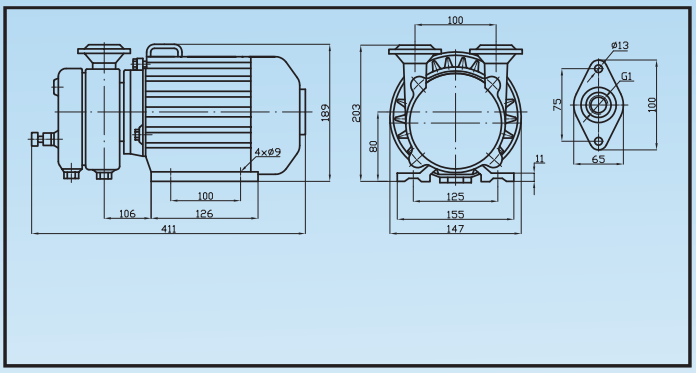

6ВП/ 6VP

Характеристика на вакуум помпи тип ВП
Performance curves of vacuum pumps type VP

Данните на помпите са получени при транспортиране на вода с температура 20°C барометрично налягане 735,5

mmHg и кинематичен вискозитет $\nu=1x10^{-6}$ m²/s (cSt). Помпите се изработват съгласно изискванията на БДС 10686-85.

*Турбо-С ЕООД запазва правото да променя техническа информация без предизвестие поради непрекъснато развитие и усъвършенстване на продуктите.

**Високоефективни двигатели - степен на ефективност IE2 в съответствие с IEC60034-30;2008. IE3 при запитване. Метод за изпитване IEC60034-2-1;2007.

Pump data were obtained pumping water at 20 ° C barometric pressure 735.5 mmHg and kinematic viscosity $\nu = 1 \times 10^{-6}$ m² / s (cSt). Pumps are manufactured according to BDS 10686-85.

Turbo-C Ltd reserve rights to change technical data without prior notice due to continuous product development.

High efficiency three-phase motors IE2. Premium efficiency motors on request. Efficiency level according to IEC60034-30;2008. Efficiency testing method IEC60034-2-1;2007.

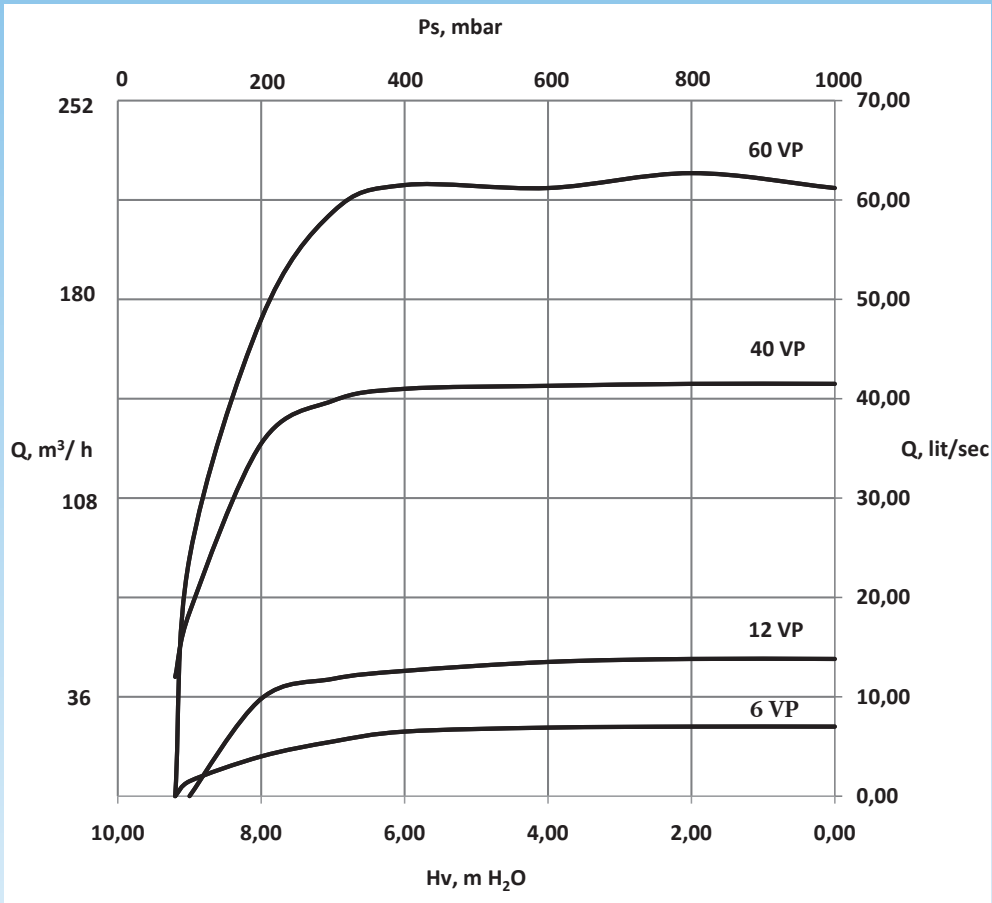

Характеристика на вакуум помпи тип ВП
Performance curves of vacuum pumps type VP

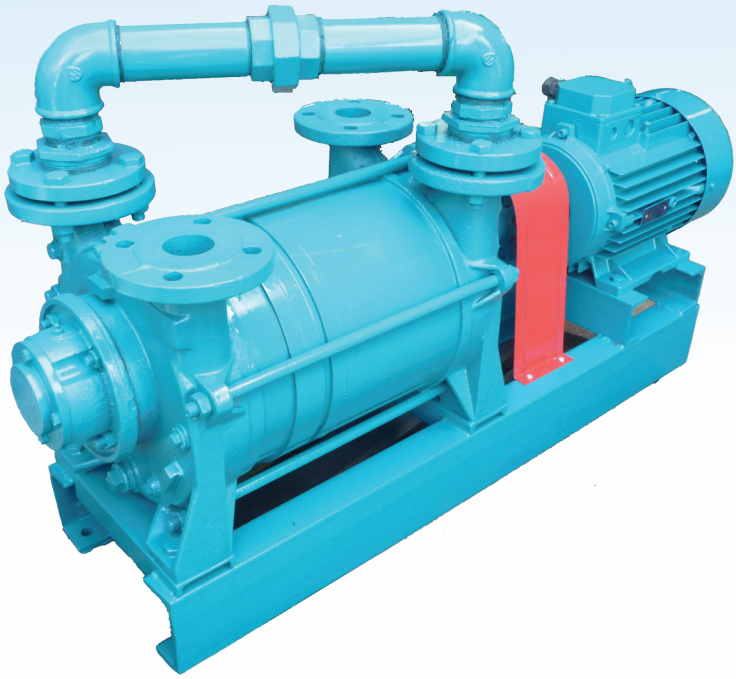

Двустъпална вакуум помпа тип 60 ВП
Two-stage liquid ring vacuum pump 60 VP

Едностъпална вакуум помпа тип 6 ВП
Single- stage liquid ring vacuum pump 6 VP

гр. Видин, п.к. 3700, ул. “Цар Симеон Велики“ 136
тел: 094/606 154 | факс: 094/624 154 | моб: 0888 727 789
info@turbo-cb.com | office@turbo-cb.com | http://turbo-cb.com
Turbo-C Ltd, 3700 Vidin, Bulgaria, 136 Tsar Simeon Veliki Str.
tel +359 94 606154 | mobile +359 888727789